Anritsu

タブレット食品用

金属検出機

高感度・高安定性と使いやすさを追求した1台

専用アルゴリズムで高感度検出を実現

錠剤やカプセルに特化したアルゴリズムを搭載し、鉄やステンレス、アルミなどの金属異物を高感度に検出可能です。予め検査に必要な設定が登録されており、感度設定などの複雑な操作は不要で、すぐに検査できます。

安定した生産をサポート

アンリツ独自のデジタル信号処理技術により、錠剤・カプセルの種類によらず安定した感度で検査できます。耐振動性にも優れ、生産中の誤動作を抑えた運用が可能なため、深夜等の作業者がいない環境での稼働時も安心です。

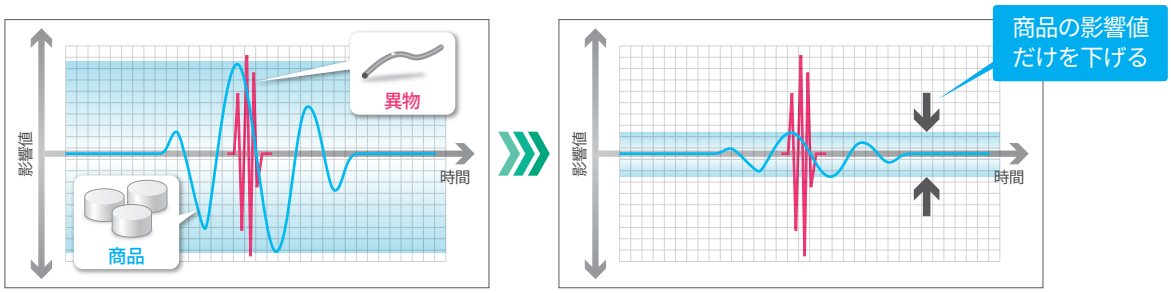

工具レスでの簡単着脱

日常の交換・洗浄作業を行うシュート・選別部といった商品の接触部はすべて工具レスで着脱ができ、丸洗い洗浄が可能。薬剤接触部は、SUS316LおよびFDA適合樹脂を使用しています。交換部品も最小限で、作業者一人で安心して作業できます。

正確な選別機構

選別部はフリッパ方式の2方向選別を採用。フェールセーフ機構も搭載しており、後段への異物流出を確実に防ぎます。

SOP 作業手順支援

スマートガイド機能を搭載し、作業者に正確な作業手順を順守させることができ、SOPの確実な遂行を支援します。

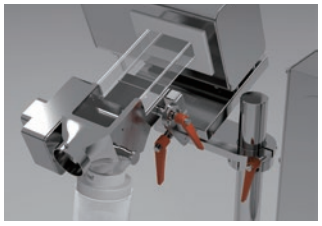

■規格

形名		KDS1004PSW
開口内径		100 mm × 40 mm
シュート内径		86 mm × 32 mm
検出感度[注1]	Fe	φ0.25 mm
	Non-Fe	φ0.30 mm
	SUS316	φ0.40 mm
表示方法		7インチワイド　カラーTFT液晶
操作方法		タッチパネル
品種数		最大200品種
被検査品		錠剤・ソフトカプセル：厚み3mm以上 ハードカプセル：000号～5号
最大処理能力[注2]		180万個/時（3万個/分）
金属検出時の処理方法		選別
電源		AC100～240 V　+10%−15%、単相50/60Hz
消費電力		120 VA、突入電流：50 A（typ）（20 ms以下）
質量		60 kg
使用環境		0 ℃～40 ℃、相対湿度30 %～85 %、 ただし結露しないこと
保護等級		IP65
外装		指示器、架台、検出ヘッド、選別部：SUS304 接薬部：SUS316L（バフ#400＋電解研磨）、 FDA対応樹脂
データ出力		USBポートは標準装備 イーサネットインタフェース (100BASE-TX)はオプション対応

注1）検査領域内における最高検出感度です。実際に使用する場合の検出感度は、異物の種類、被検査品の物性（品温・内容物・形状など）や使用環境により異なります。
注2）参考値になります。被検査品の大きさにより異なります。
注）本機の騒音レベルは70 dB(A) を超えません。

■外観図

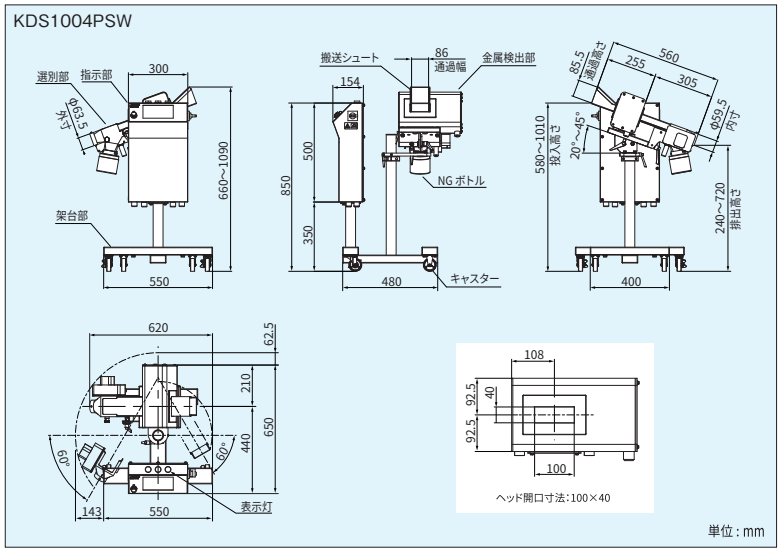

envision : ensure

アンリツインフィビス株式会社
https://www.anritsu.com/infivis

お問合せ先は 0120-737-229（携帯電話、PHSからもつながります）
本社　〒243-0032 神奈川県厚木市恩名 5-1-1　TEL：046-296-6700（代）

北海道支店　（札幌）TEL：011-231-6201
東北支店　（仙台）TEL：022-772-6685
盛岡営業所　（盛岡）TEL：019-656-8816
関東支店　（蒲田）TEL：03-6715-8789
神奈川営業所（厚木）TEL：046-296-6722
さいたま営業所（さいたま）TEL：048-649-4045
東関東営業所　（柏）TEL：04-7128-7781
北関東営業所（高崎）TEL：027-327-2411
新潟営業所　（新潟）TEL：025-243-4750
長野営業所　（長野）TEL：026-238-7004
中部支店　（名古屋）TEL：052-950-7861
静岡営業所　（静岡）TEL：052-522-2340
関西支店　（大阪）TEL：06-6391-5202
四国営業所　（高松）TEL：087-861-3183
中国営業所　（広島）TEL：082-270-2763
九州支店　（福岡）TEL：092-471-7666
海外営業部　（厚木）TEL：046-296-6699

© ANRITSU INFIVIS CO., LTD. 2019

ISO14001 認証取得 JQA-EM0210
ISO9001　認証取得 JQA-0316

- ご使用の前に取扱説明書をよくお読みの上、正しくお使いください。
- 日常点検の他に、1年に1度の保守点検を実施願います。
- 本製品は国内用です。輸出する場合は日本国政府の輸出許可が必要です。輸出の際には必ず営業までご連絡ください。

- 記載事項はおことわりなしに変更することがあります。
- 製品写真の形状が一部異なる場合があります。
- 許可なしに本カタログの一部または全部を転載することを禁じます。

再生紙を使用しています。
DOC. NO. AIP2-A00130-00　2019-7